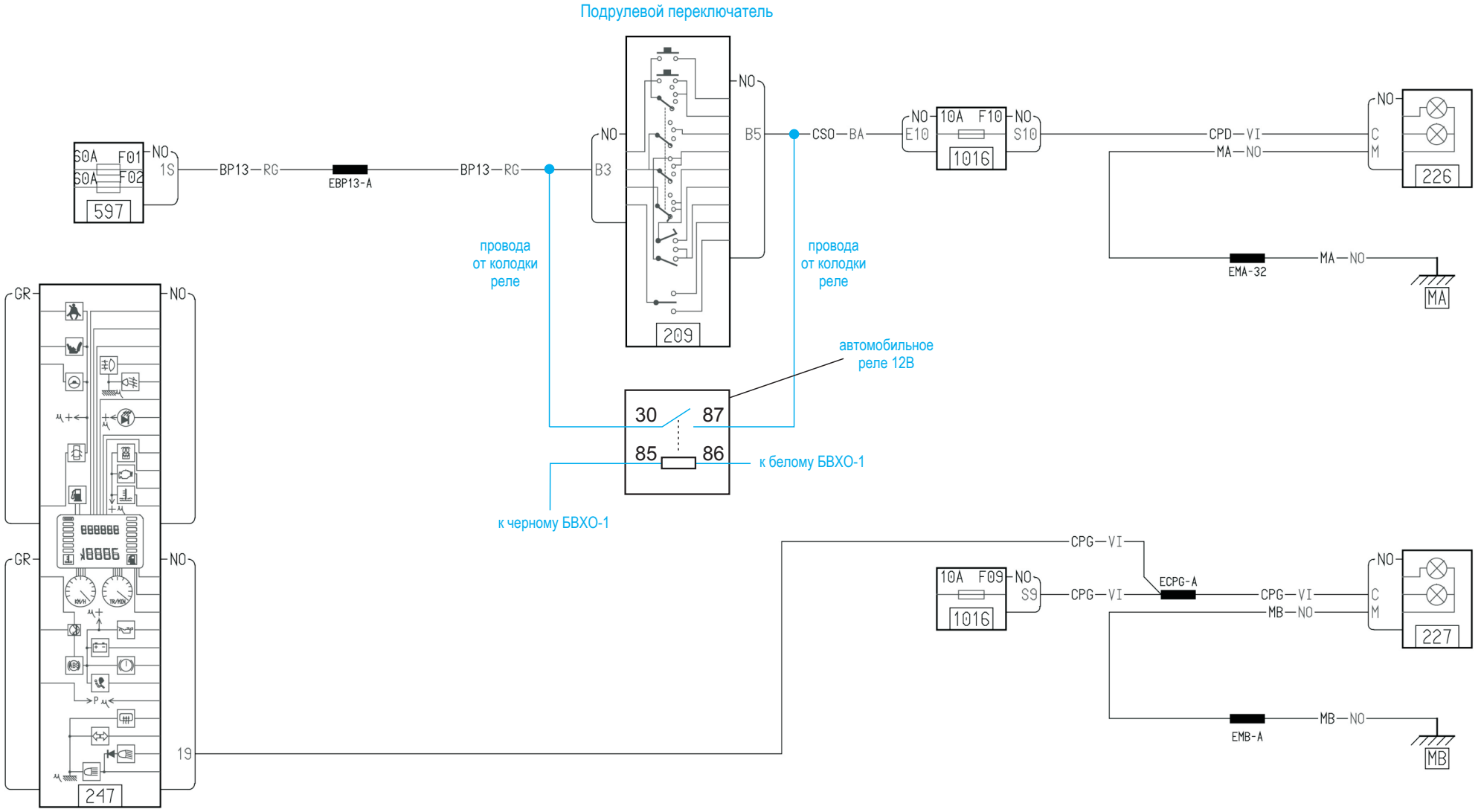
Подрулевой переключатель
50A F01
50A F02
597
NO
1S
BP13 RG
EBP13-A
BP13 RG
NO
B3
209
NO
B5
CSO BA
NO
E10
10A F10
1016
NO
S10
CPD VI
MA NO
NO
C
M
226
EMA-32
MA NO
MA
провода
от колодки
реле
провода
от колодки
реле
автомобильное
реле 12В
30
87
85
86
к белому БВХО-1
к черному БВХО-1
GR
NO
GR
NO
19
247
CPG VI
10A F09
NO
S9
1016
CPG VI
ECPG-A
CPG VI
MB NO
NO
C
M
227
EMB-A
MB NO
MB

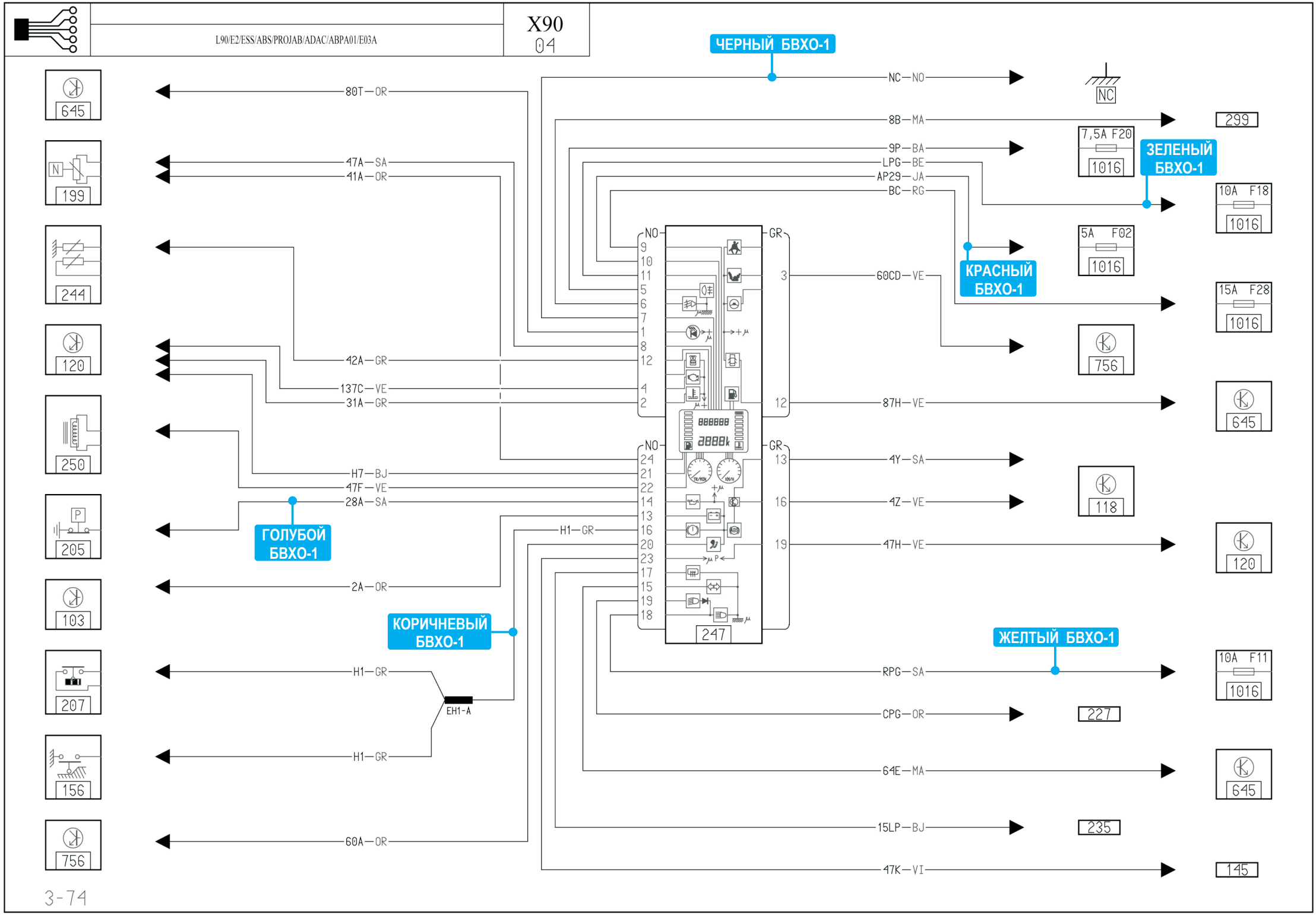

L90/E2/ESS/ABS/PROJAB/ADAC/ABPA01/E03A
X90
04
ЧЕРНЫЙ БВХО-1
ЗЕЛЕНЫЙ БВХО-1
КРАСНЫЙ БВХО-1
ГОЛУБОЙ БВХО-1
КОРИЧНЕВЫЙ БВХО-1
ЖЕЛТЫЙ БВХО-1
645
199
244
120
250
205
103
207
156
756
80T—OR
47A—SA
41A—OR
42A—GR
137C—VE
31A—GR
H7—BJ
47F—VE
28A—SA
H1—GR
2A—OR
H1—GR
H1—GR
60A—OR
EH1-A
NC—NO
8B—MA
9P—BA
LPG—BE
AP29—JA
BC—RG
60CD—VE
87H—VE
4Y—SA
4Z—VE
47H—VE
RPG—SA
CPG—OR
64E—MA
15LP—BJ
47K—VI
NC
299
7,5A F20
1016
10A F18
1016
5A F02
1016
15A F28
1016
756
645
118
120
10A F11
1016
227
645
235
145
247
3-74