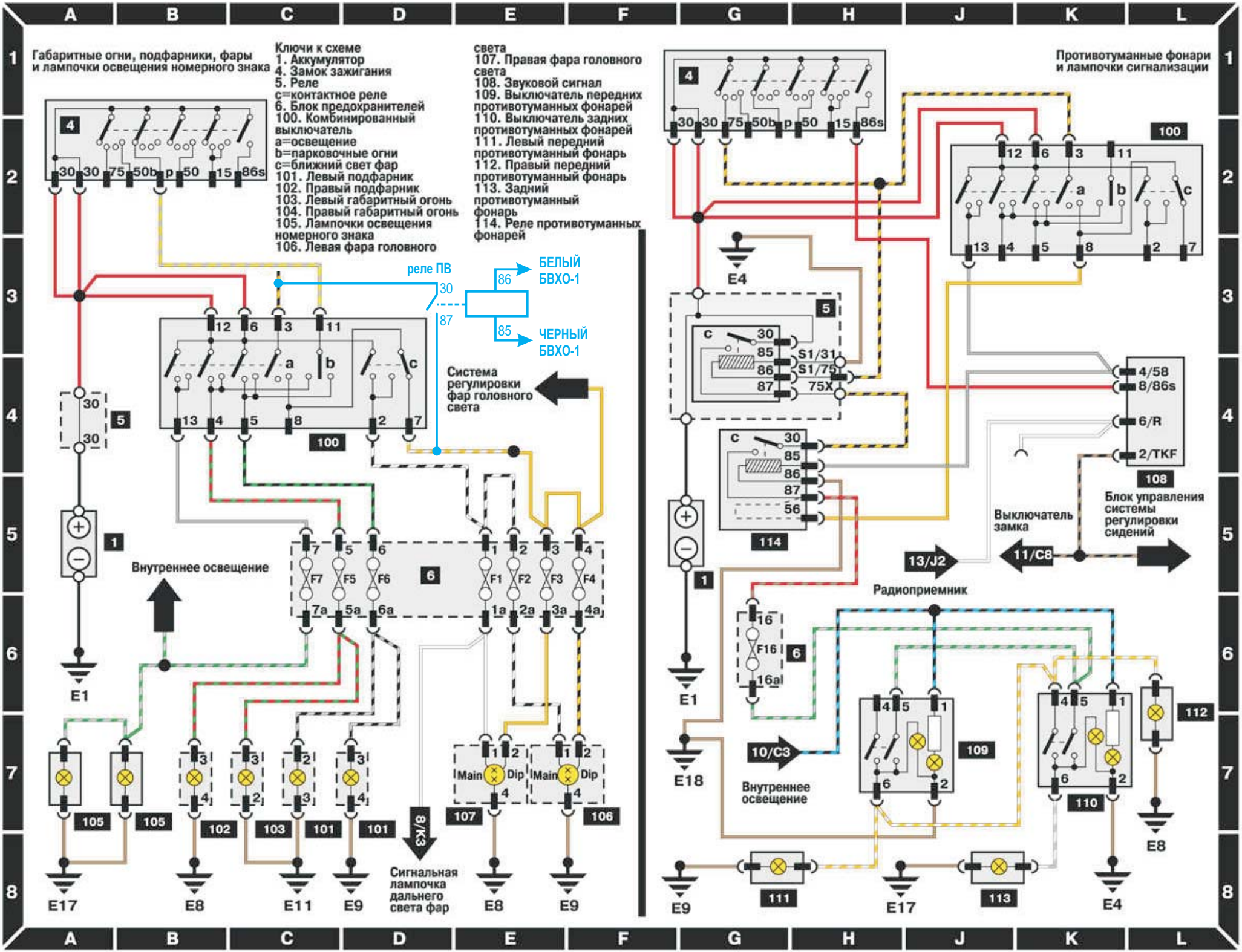
Габаритные огни, подфарники, фары и лампочки освещения номерного знака
Ключи к схеме
1. Аккумулятор
4. Замок зажигания
5. Реле
c=контактное реле
6. Блок предохранителей
100. Комбинированный выключатель
a=освещение
b=парковочные огни
c=ближний свет фар
101. Левый подфарник
102. Правый подфарник
103. Левый габаритный огонь
104. Правый габаритный огонь
105. Лампочки освещения номерного знака
106. Левая фара головного света
107. Правая фара головного света
108. Звуковой сигнал
109. Выключатель передних противотуманных фонарей
110. Выключатель задних противотуманных фонарей
111. Левый передний противотуманный фонарь
112. Правый передний противотуманный фонарь
113. Задний противотуманный фонарь
114. Реле противотуманных фонарей
реле ПВ
БЕЛЫЙ БВХО-1
ЧЕРНЫЙ БВХО-1
Система регулировки фар головного света
Внутреннее освещение
Сигнальная лампочка дальнего света фар
Противотуманные фонари и лампочки сигнализации
Блок управления системы регулировки сидений
Выключатель замка
Радиоприемник
Внутреннее освещение

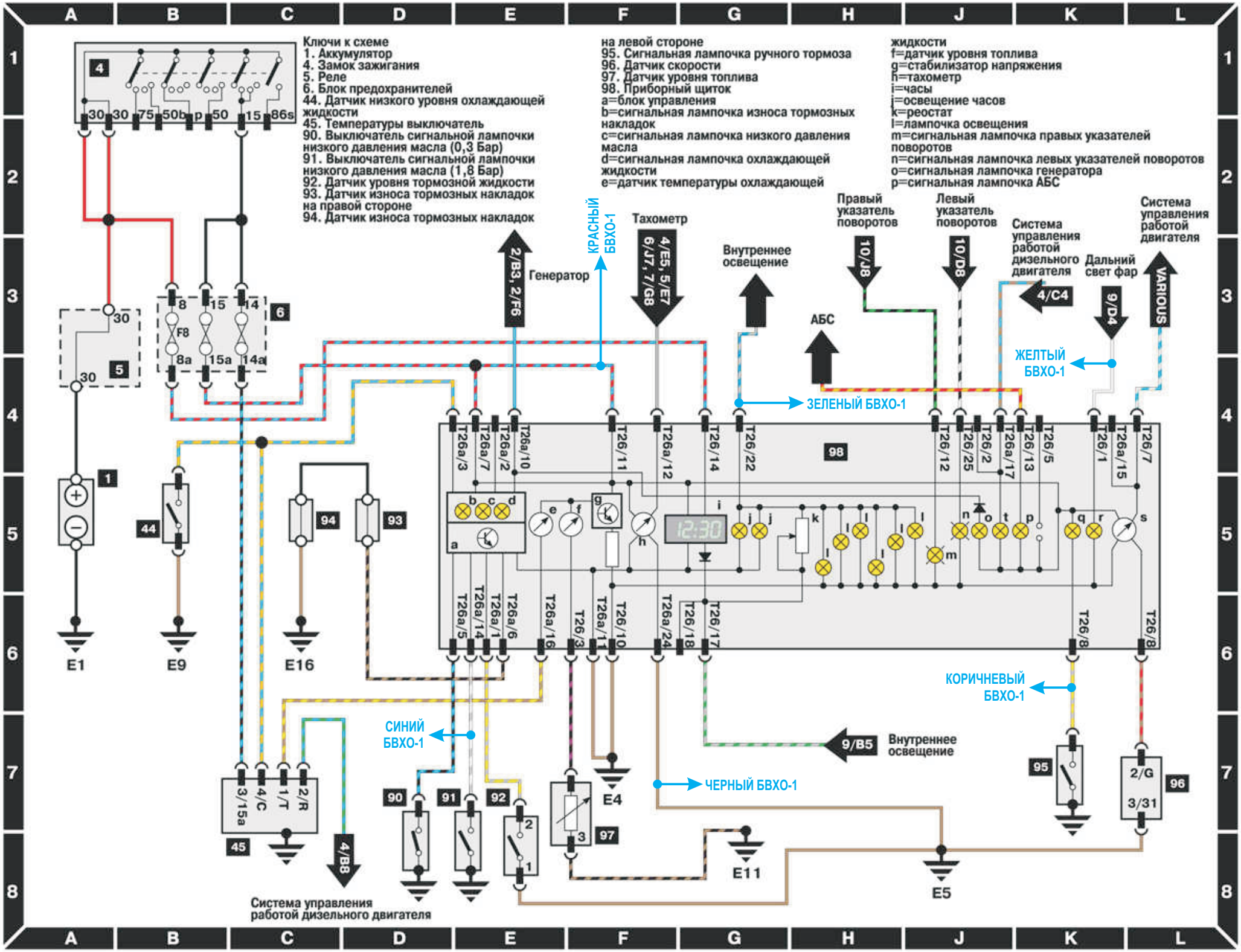
Ключи к схеме
1. Аккумулятор
4. Замок зажигания
5. Реле
6. Блок предохранителей
44. Датчик низкого уровня охлаждающей жидкости
45. Температуры выключатель
90. Выключатель сигнальной лампочки низкого давления масла (0,3 Бар)
91. Выключатель сигнальной лампочки низкого давления масла (1,8 Бар)
92. Датчик уровня тормозной жидкости
93. Датчик износа тормозных накладок на правой стороне
94. Датчик износа тормозных накладок на левой стороне
95. Сигнальная лампочка ручного тормоза
96. Датчик скорости
97. Датчик уровня топлива
98. Приборный щиток
a=блок управления
b=сигнальная лампочка износа тормозных накладок
c=сигнальная лампочка низкого давления масла
d=сигнальная лампочка охлаждающей жидкости
e=датчик температуры охлаждающей жидкости
f=датчик уровня топлива
g=стабилизатор напряжения
h=тахометр
i=часы
j=освещение часов
k=реостат
l=лампочка освещения
m=сигнальная лампочка правых указателей поворотов
n=сигнальная лампочка левых указателей поворотов
o=сигнальная лампочка генератора
p=сигнальная лампочка АБС
30 30 75 50b p 50 15 86s
Генератор
КРАСНЫЙ БВХО-1
Тахометр
Внутреннее освещение
Правый указатель поворотов
Левый указатель поворотов
Система управления работой дизельного двигателя
Дальний свет фар
Система управления работой двигателя
АБС
ЖЕЛТЫЙ БВХО-1
ЗЕЛЕНЫЙ БВХО-1
КОРИЧНЕВЫЙ БВХО-1
СИНИЙ БВХО-1
ЧЕРНЫЙ БВХО-1
Внутреннее освещение
Система управления работой дизельного двигателя
E1
E9
E16
E4
E11
E5